"DOUBLE VAGUE MB840"

NOTA (Cotation en mm) :
-Dimensions: 1430 L x 855 P x 990 H
-Ouverture : 980 x 570
-Hauteur sous plafond : à partir de 2420
-Position du foyer / sol fini : 68
-Position de la face avant du récupérateur / mur :150

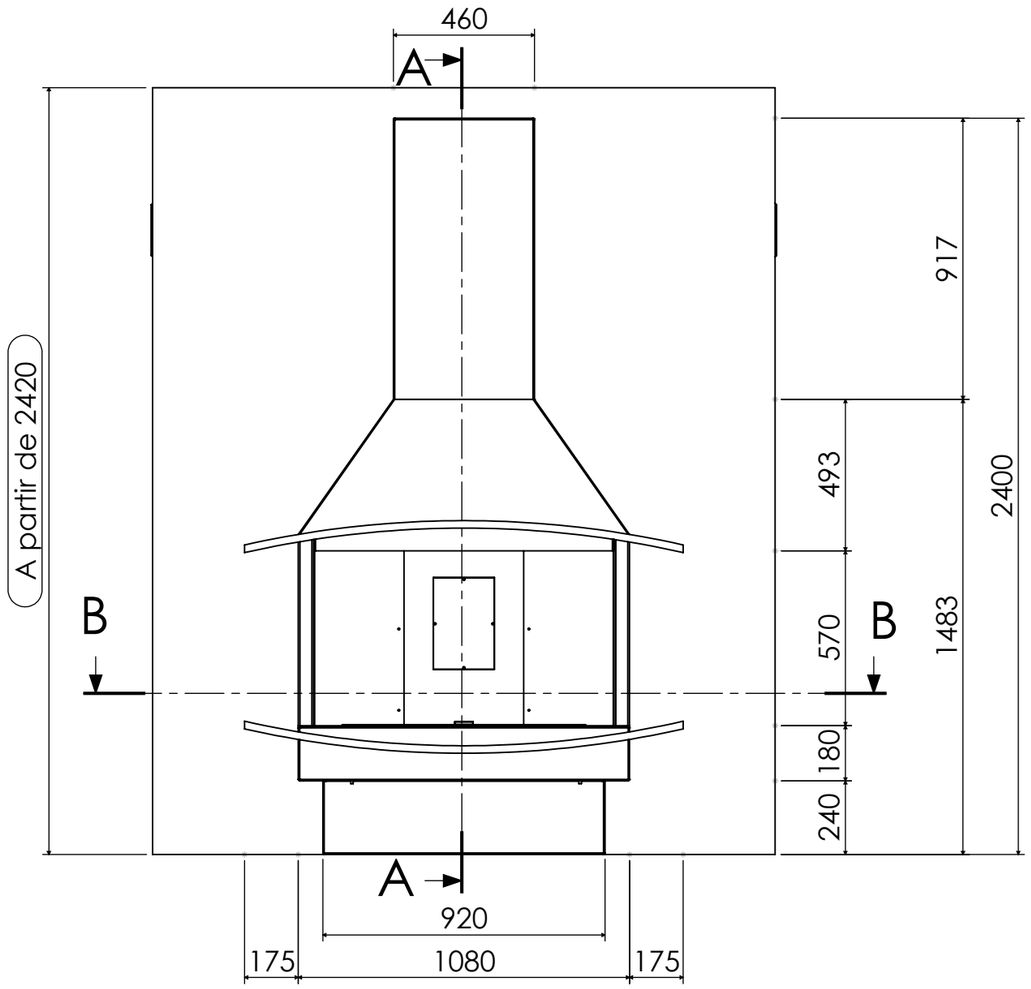

A-A

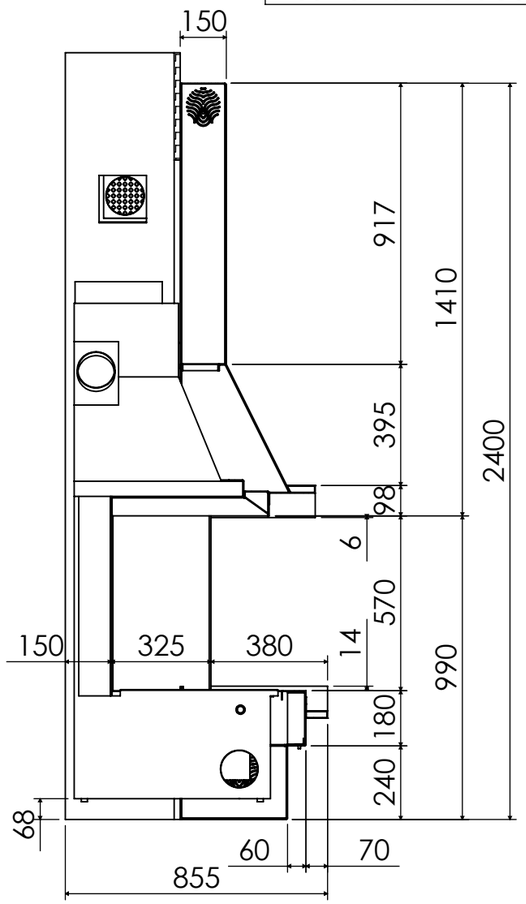

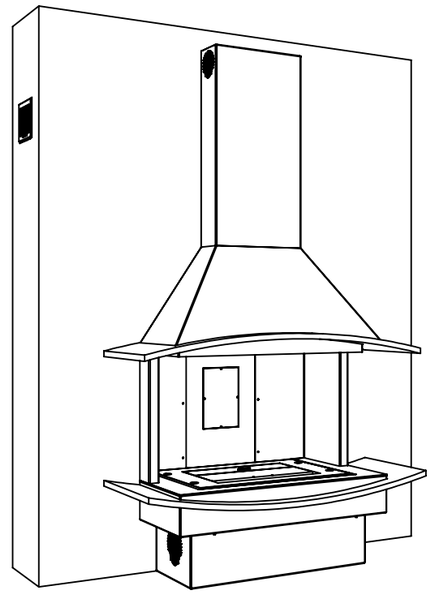

B-B

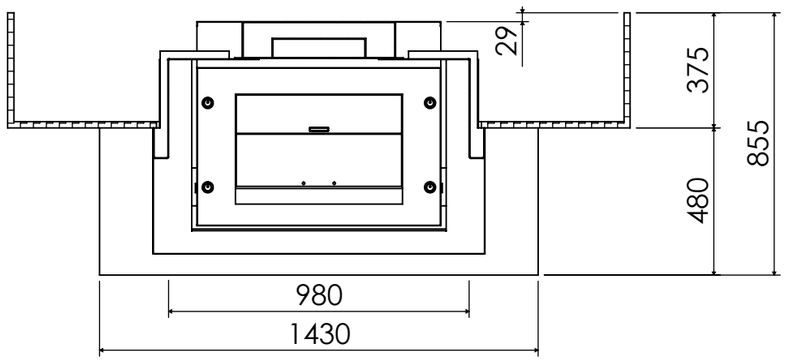

Indice:	"DOUBLE VAGUE MB840" Modèle Déposé	
	FLAM ESPACE ZA Route de Compiègne 60 411 VERBERIE Tèl : 03 44 40 90 43 - Fax : 03 44 40 99 23	
	Habillage: Tôle Finition	Foyer : MB 840
		Avaloir : /
		Distribution-Chauffage: Statique
	Tolerances generales selon: ISO 2768-fH Tolerances mecaniques : Js13	Echelle : 1:20
	Réalisé par D.V. le 18/10/2012	A3 Page 1/1